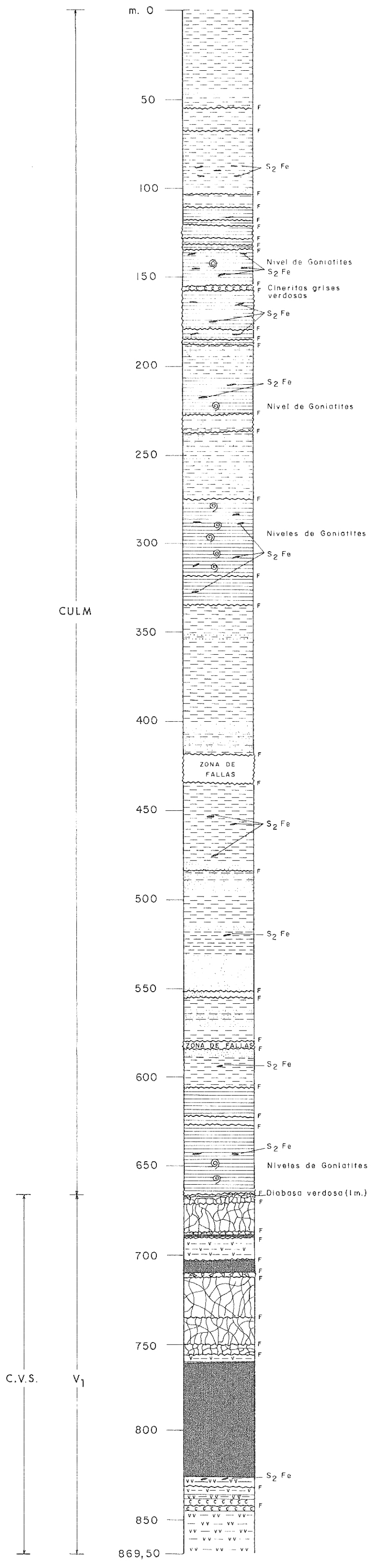

Pizarras grises arcillosas, a veces silíceas, con frecuentes niveles (desde milimétricos a métricos) de grauvacas de grano fino a medio con granoselección, laminación cruzada, estructuras de carga y cantos blandos pizarrosos.

Pizarras grises arcillosas con nódulos y finos niveles carbonatados. Fauna de Goniatites. Diseminación de sulfuros en lechos y nódulos.

Pizarras grises arcillosas con frecuentes niveles (desde milimétricos a métricos) de grauvacas de grano fino a medio con granoselección, laminación cruzada, estructuras de carga y cantos blandos pizarrosos.

Pizarras grises arcillosas con nódulos y finos niveles carbonatados. Fauna de Goniatites. Diseminación de sulfuros en lechos y nódulos.

Pizarras grises arcillosas con frecuentes niveles (desde milimétricos a métricos) de grauvacas de grano fino a medio con granoselección, estructuras de carga y cantos blandos pizarrosos.

Pizarras grises arcillosas con nódulos y finos niveles carbonatados. Abundante fauna de Goniatites. Diseminación de sulfuros en fina lluvia, en lechos y nódulos.

Pizarras grises arcillosas, a veces silíceas, con frecuentes niveles (desde milimétricos a métricos) de grauvacas de grano fino a medio con granoselección, laminación cruzada, estructuras de carga y cantos blandos pizarrosos. Nódulos carbonatados a 442, 467, 475 y 599 m. Desde los 479 m. las grauvacas están ligeramente carbonatadas.

Pizarras grises arcillosas, con nódulos y finos niveles carbonatados. Fauna de Goniatites. Diseminación de sulfuros en fina lluvia, lechos y nódulos.

StocKworK.

Pizarras tufíticas grises con hilillos de pizarra negra y abundante diseminación de sulfuros en lechos e incluso un nivel de 1 m. de sulfuros masivos.

Sulfuros masivos. MASA VALVERDE

StocKworK.

Pizarras tufíticas grises oscuras con diseminación de sulfuros en fina lluvia, nódulos y lechos. A muro 40 cm. de tobas grises verdosas, porfídicas, de grano fino a medio con abundante diseminación de sulfuros.

Sulfuros masivos. MASA VALVERDE

Tufitas grises con intercalaciones de pizarras tufíticas grises y diseminación de pirita hasta 827 m.

Pizarras tufíticas grises en tránsito gradual a tufitas grises, a cineritas verdes y de nuevo a tufitas grises.

SONDEO AUTONOMIA 19 (A-19)

COLUMNA ESQUEMATICA

Escala 1/2.000

Fig. 5